SILLAN

ПРОФЕССИОНАЛЬНОЕ ОБОРУДОВАНИЕ
ДЛЯ АВТОСЕРВИСА

ШИНОМОНТАЖНЫЙ СТЕНД SILLAN

PL-1226 IT ИНСТРУКЦИЯ ПО

ЭКСПЛУАТАЦИИ

Перед установкой или эксплуатацией шиномонтажного станка внимательно и полностью прочитайте данное руководство.

Шиномонтажный стенд SILLAN PL-1226 IT

Пожалуйста, внимательно прочитайте данное руководство по эксплуатации перед установкой и использованием стенда; это важно для безопасного использования и обслуживания оборудования. Пожалуйста, храните это руководство надлежащим образом для дальнейшего обслуживания стенда.

1.Введение:

Область применения: Автоматический шиномонтаж специально разработан для демонтажа/монтажа шин с колесных дисков.

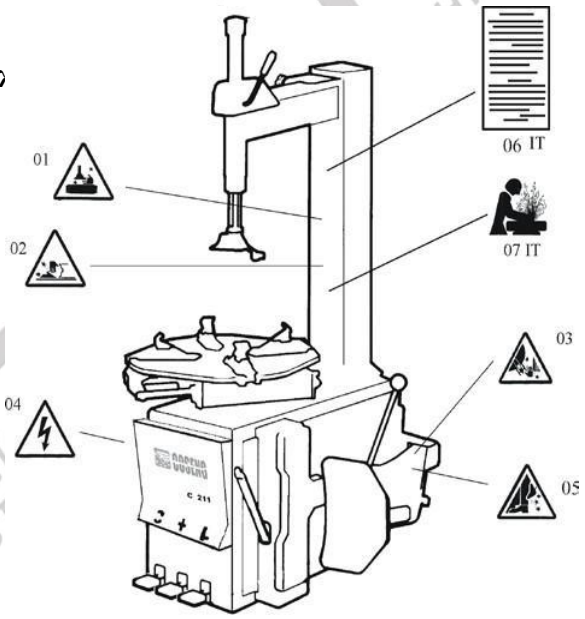

Предупреждение: Использовать только по прямому назначению. Производитель не несет ответственности за любые повреждения и несчастные случаи, вызванные несоблюдением инструкций.

К использованию данного оборудования допускается только специально обученный и квалифицированный персонал. Любые изменения (модификация) оборудования без разрешения производителя могут стать причиной неисправности и повреждений. Производитель в праве аннулировать действие гарантийного обслуживания. Если по каким-либо причинам повреждены некоторые части, пожалуйста замените их в соответствии со списком запасных частей.

2.Меры предосторожности:

01 Не допускайте попадания рук под монтажную головку во время работы

02 Не допускается попадания рук между кулачками во время работы

03 Не допускайте попадания рук в борт шины во время демонтирования

04 Убедитесь, что система оборудована надежной цепью заземления

05 Не допускайте попадания ног под рычагом разбортирования во время работы

Внимание:
Если предупреждающие наклейки безопасности повреждены или отсутствуют, пожалуйста, своевременно восстановите их! Не допускайте эксплуатацию, если предупреждающие наклейки отсутствуют или повреждены. Не позволяйте устанавливать какие-либо предметы, заслоняющие предупреждающие наклейки.

Клиенты могут самостоятельно установить предупреждающие наклейки (как показано на рисунке справа) в любом необходимом месте.

SILLAN
ПРОФЕССИОНАЛЬНОЕ ОБОРУДОВАНИЕ ДЛЯ АВТОСЕРВИСА

3. Технические данные

Размеры внешнего запирающего обода	10~21 "
Размеры внутреннего запирающего обода	12~24 "
Максимальный диаметр колеса	1040мм（41 ")
Максимальная ширина колеса	355мм(16 ")
Рабочее давление	8-10bar
Электропитание	110V (1 фаза)/ 220V (1 фаза)/ 380V (3 фазы)
Мощность электродвигателя	0.75/0.55/1.1 кв
Усилие поворотного стола	1078 Нм
Габаритные размеры	960*760*930 мм
Уровень шума	<75дцб

Примечание:

Размеры обода, указанные в таблице выше, основаны на размерах обода железного колеса. Алюминиевый обода толще, чем железный, поэтому вышеуказанные размеры обода приведены только для справки.

4. Перевозка:

При транспортировке стенд должен быть в оригинальной упаковке и размещен в соответствии с маркировкой на упаковке. Оборудование следует перемещать при помощи погрузчика с вилочным захватом, при этом вилы должны быть расположены, как показано на рис.1

5.Распаковка и осмотр:

Убедитесь в наличии всех деталей, которые перечислены в списке запасных частей. При отсутствии или поломке какой-либо детали немедленно свяжитесь с изготовителем или дилером.

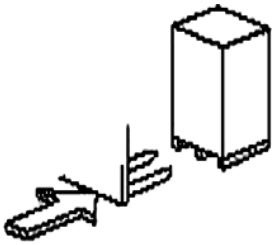

Рис 1

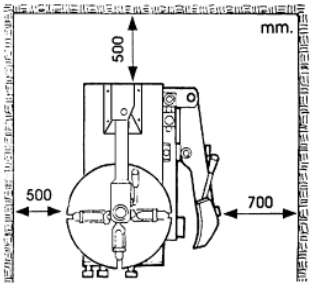

Рис 2

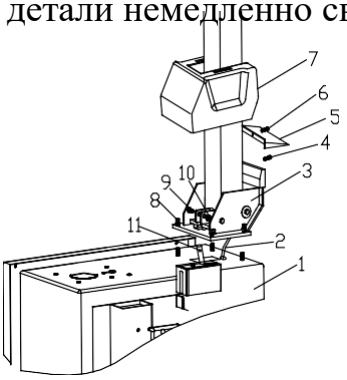

Рис 3

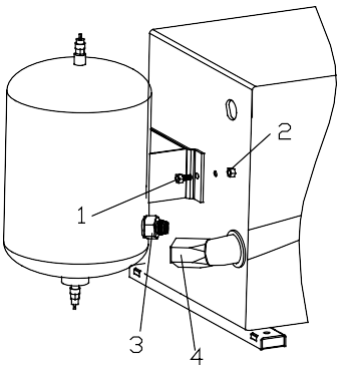

Рис 4

6. Требования к рабочему месту:

Выберите рабочее место в соответствии с правилами техники безопасности. Подключите электропитание и источник воздуха в соответствии с инструкцией, рабочее место должно быть хорошо проветриваемым. Необходимо соблюдать указанное на Рис.2 расстояние от каждой стены. Если стенд установлен на улице, должна быть предусмотрена защита от дождя и солнца.

Внимание: установка не должна эксплуатироваться во взрывоопасных условиях.

7.Установка:

7.1 Закрепите стойку (3, Рис. 3) на корпусе (1, Рис. 3) четырьмя болтами М12, проденьте шланг подачи воздуха (2, рис. 3) через отверстие в стойке. Затяните четыре самостопорящиеся гайки.

Вставьте втулку (9, Рис. 3) через отверстие в стойке и подсоедините ниппель (11, Рис. 3) наклонного цилиндра, затяните четырьмя самостопорящиеся гайки (10, Рис. 3). Выньте два винта с левой стороны корпуса и снимите корпус, подсоедините шланг подачи воздуха (2, Рис. 3) от стойки к 5-ти ходовому распределителю.

Закрепите пластиковый корпус (7, Рис. 3) двумя болтами (4, Рис. 3). Установите черный пластиковый кожух (5, Рис. 3) на стойку с помощью болтов (6, Рис. 3).

7.2 Установите бустер взрывной подкачки.

Снимите левую крышку корпуса, зафиксируйте бустер взрывной

накачки с помощью болта (1) и гайки (2). Соедините трубку (3) с

помощью фитинга (3). Убедитесь в отсутствии протечки воздуха из

соединения (Рис. 4)

Рис E

8.Электропитание и пневматические соединения:

Внимание: Перед установкой и подключением убедитесь, что электропитание соответствует техническим данным стенда. Все работы по установке электрических и пневматических устройств должны выполняться профессиональным электриком.

Подключите к разъему для сжатого воздуха, который находится с правой стороны стенда, систему сжатого воздуха. Электрическая сеть, к которой подключается

стенд, должна иметь устройство защиты предохранителей и заземление. Установите автоматический воздушный выключатель утечки на источник питания, ток утечки установлен на 30А.

Внимание: Для этой машины нет вилки питания, пользователь должен самостоятельно подключить одну вилку питания не менее 16А, а также в соответствии с напряжением стенда. Или напрямую подключить к источнику питания в соответствии с вышеуказанными требованиями.

9. Регулирование:

Реверсивная педаль (Z)

Педаль наклона стойки (H)

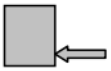

Педаль разбортирования (U)

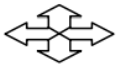

Педаль зажима кулачков (V)

Педаль взрывной накачки (B)

Внимание:нижеприведенная информация относится к **Рис. E**

Нажмите на педаль реверса (Z), чтобы повернуть поворотный стол (Y) по часовой стрелке. Поднимите педаль реверса вверх, чтобы повернуть поворотный стол против часовой стрелки.

Нажмите на педаль управления отжимной лопаткой (U), отпустите ее, чтобы вернуть отжиматель борта (R) в исходное положение.

Нажмите на педаль управления зажимами (V), чтобы полностью открыть зажимы (G) на поворотном столе, нажмите на нее еще раз, чтобы их полностью закрыть. Когда педаль находится в средней позиции, зажимы находятся в неподвижном состоянии.

SILLAN ПРОФЕССИОНАЛЬНОЕ ОБОРУДОВАНИЕ ДЛЯ АВТОСЕРВИСА

Нажмите педаль наклона стойки (H), вертикальная стойка (C) отклонится назад, заняв нерабочее положение, и затем снова верните в рабочую позицию.

Нажмите кнопку на блокирующей рукоятке (K) – вертикальный (M) и горизонтальный рычаги (N) заблокируют свои положения.

Шиномонтаж выполняется в три стадии: 1. Демонтаж борта шины

2. Демонтаж шины

3. Установка шины

Осторожно: перед работой носите защитный головной убор, перчатки, обувь на нескользкой подошве, не носите свободную одежду. Снимите с колеса все грузики, спустите весь воздух из шины

9.1. Разбортирование колеса:

Полностью спустите воздух из шины, снимите сосок шины.. Отведите рычаг разбортирования вручную, толкая его наружу, установите колесо напротив резинового буфера. Установите лопатку напротив борта покрышки на расстоянии 10 мм от края обода колеса, как показано на Рис. 5. Нажмите педаль разбортирования, чтобы поместить лопатку внутрь шины. Повторите процедуру по всей окружности обода, пока покрышка не отойдет полностью от обода.

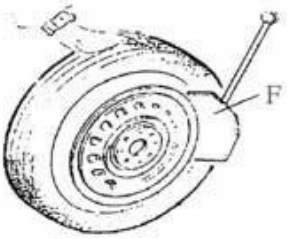

Рис. 5

9.2. Демонтаж шины :

Перед работой убедитесь, что на диске колеса нет балансировочных грузов, а воздух из шины спущен полностью. Нанесите густую смазку на закраины покрышки. Отсутствие смазки может привести к быстрому износу или разрыву шины.

Закрепите колесо в соответствии с приведенной ниже инструкцией и рекомендованными размерами. Придерживайте обод колеса на поворотном столе с внутренней или наружней стороны.

a- закрепить колесо снаружи: Выжмите педаль зажима кулачков (V) до половины (чтобы она заняла положение посредине), совместите 4 кулачка с маркировкой на поворотном столе (Y), положите шину на поворотный стол, держите диск и надавите на педаль зажима кулачков до тех пор, пока колесо не будет закреплено кулачками.

b- закрепить колесо изнутри

SILLAN ПРОФЕССИОНАЛЬНОЕ ОБОРУДОВАНИЕ ДЛЯ АВТОСЕРВИСА

Сопоставить с четырьмя кулачками и зажать. Положите шину на поворотный стол и нажмите на педаль зажима кулачков (V), чтобы они разошлись и таким образом зафиксировали колесо на месте

Внимание: убедитесь, что колесо надежно закреплено четырьмя кулачками прежде, чем перейти к следующему шагу.

Опустите штангу (M) до момента пока головка монтажа/ демонтажа не обопрется на край диска, щелкните кнопку на запирающей рукоятке, чтобы зафиксировать на месте штангу и поворотный рычаг, а также отрегулируйте рычаг клапана так, чтобы монтажная/демонтажная головка поднялась на 2-3мм от края диска колеса. Вставьте подъемный рычаг (T) между бортом шины и носиком

монтажно

двигайте п

монтажно

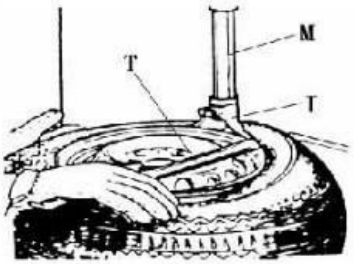

I)

Рис. **6**

Внимание: цепочки, браслеты, широкополая одежда и др. вблизи вращающихся элементов могут стать причиной травмы. Удерживая подъемный рычаг в нужном положении, надавите на педаль вращения на поворотном столе, вращайте поворотный стол (Y) по часовой стрелке до тех пор, пока шина полностью не отсоединится от диска. Чтобы произвести демонтаж шины с другой стороны, используйте также подъемный рычаг, чтобы приподнять шину и отсоединить шину от диска с другой стороны.

SILLAN
ПРОФЕССИОНАЛЬНОЕ ОБОРУДОВАНИЕ ДЛЯ АВТОСЕРВИСА

9.3. Монтаж шины

Предупреждение: Убедитесь, что обод колеса и шина имеют одинаковый размер, это поможет избежать взрыва шины при накачивании или монтаже. Нанесите густую смазку на закраины покрышки. Отсутствие смазки может привести к быстрому износу или разрыву шины.

Внимание: Не держите руки на диске при закреплении диска колеса во избежание травм.

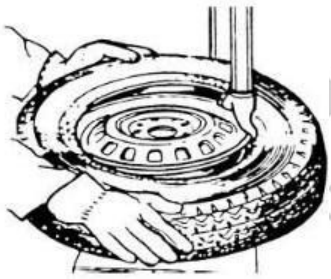

Нажмите педаль наклона стойки, чтобы привести вертикальную опору в исходное положение. Положите 1 сторону борта верхом к задней секции (хвосту) монтажной/демонтажной головки, другая сторона находится под передней частью (носиком) монтажной/демонтажной головки. Заблокируйте вертикальный рычаг. Сдавите шину руками и вращайте поворотный столик, чтобы надеть шину на обод. Рис.7

10. Третья рука 006

Третья рука 006 is является вспомогательным устройством для шиномонтажного станка используется для помощи при демонтаже и монтаже шин. Перед началом эксплуатации данного станка просим оператора внимательно прочитать данное руководство. Не пытайтесь выполнять какие-либо операции, не указанные в руководстве. Производитель не несет ответственности за любые травмы или повреждения, вызванные неправильной эксплуатацией. Пожалуйста, держите руководство под рукой для консультаций.

10.1 Технические характеристики

Рабочее давление	8~10 бар
Вес	80кг
Размеры упаковки	1230*450*350 мм
Уровень шума	<75дцб

10.2. Правила техники безопасности

Данное устройство предназначено только для обученного персонала или тех, кто имеет опыт работы с механическими устройствами и внимательно прочитал данное руководство. Это устройство должно использоваться вместе с нашими шиномонтажными станками, мы не уверены, что оно может работать с другими. Производитель не несет ответственности за любые несанкционированные изменения.

10.3. Установка должна выполняться профессионалами. Перед монтажом отсоедините устройство от источника питания и воздуха.

10.3.1. Перевозка. Переместите устройство с помощью вилочного погрузчика, как показано на рис. 8.

10.3.2. Распаковка. При распаковке проверьте и убедитесь, что все детали, указанные в упаковочном листе, в наличии. Если какие-либо детали отсутствуют или сломаны, пожалуйста, свяжитесь с производителем или дилером. Пожалуйста, храните упаковку в недоступном для детей месте.

Рис. 9

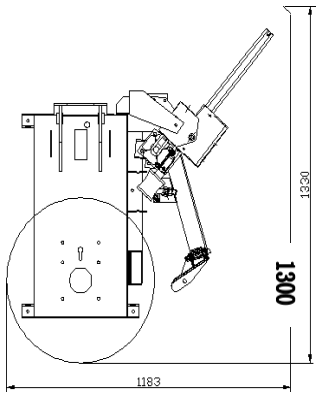

1200

Рис.8

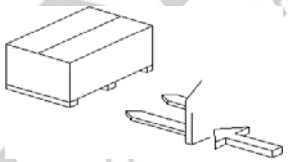

SILLAN
ПРОФЕССИОНАЛЬНОЕ ОБОРУДОВАНИЕ
ДЛЯ АВТОСЕРВИСА

10.3.3. Требования к рабочему месту

На рис. 9 показано минимальное расстояние (см) от стен после монтажа этого вспомогательного устройства. Пожалуйста, выберите правильное место для его установки.

10.3.4 Сборка

1) Отсоедините устройство от источника питания и воздуха.
2) Установите стойку 3 с помощью винта 1 и 2; установите опору 5 третьей руки с помощью винта 4 (Рис.10)
3) Установите третью руку 6 с помощью гайки 7 и винта 9, затем затяните винты 4, 7, 8 9 (рис. 10, рис. 11)
4) Установите вращающийся рычаг (A), шестигранный горизонтальный рычаг (B) и опору ролика подъема шины (C) отдельно на шиномонтажный станок; (Рис. 12)
5) Установите ролик для подъема шины (D), выключатель (E), головку для прижима шины (F) и ролик для прижима шины (G) отдельно на шиномонтажном станке; (Рис. 12)
6) Подсоедините воздушный шланг к соответствующему соединению через заднее отверстие корпуса.

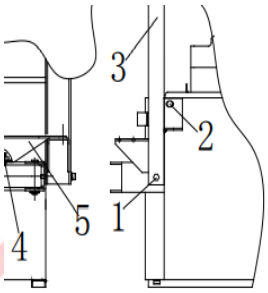

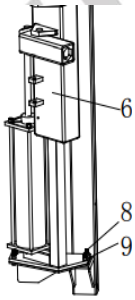

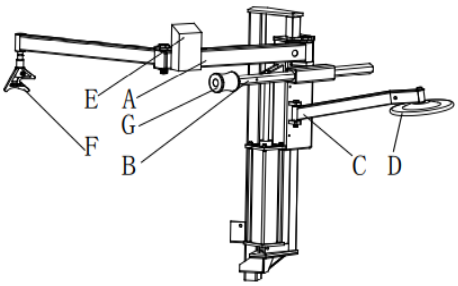

Рис. 10 Рис. 11

Рис. 12

10.4. Функциональные элементы

На Рис. 12 показаны составные части 006 третьей руки

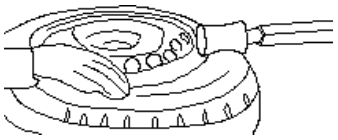

A. Вращающийся соединительный рычаг

B. Шестигранный горизонтальный рычаг

C. Роликовая опора для подъема шин

D. Ролик для подъема шин

E. Устройство контроля вверх-вниз

Рис. 13

G. Ролик для зажима шины

10.5. Пробная операция

10.6. Устройство 006 должно соединяться с воздушным компрессором, при этом рекомендуется давление воздуха от 8 бар до 10 бар.Процесс эксплуатации Монтаж и демонтаж больших спущенных шин - сложная работа. С помощью манипулятора-третьей руки 006 можно облегчить эту процедуру.

10.6.1. Зажим шины

Зажмите шину снаружи, надавите на соответствующую педаль, чтобы открыть зажимы.

Положите шину на поворотный стол; нажимайте на соответствующую педаль, чтобы зафиксировать зажимы, пока они не приблизятся к ободу.

10.6.2. Демонтаж шины

Как правило, шина очень тугая. Сначала ослабьте шайбы с помощью прижимной головки. Вытяните шестигранный горизонтальный рычаг; позвольте прижимному ролику проехать над шиной без столкновений.

Опустите ролик для прижима шины с помощью рукоятки переключателя, чтобы прижать шину. Надавите на педаль, чтобы повернуть поворотный стол.(Рис.13)

Рис. 14

Внимание : Перед началом работы смажьте головку для прижима шины (верхнюю) и обод.

SILLAN ПРОФЕССИОНАЛЬНОЕ ОБОРУДОВАНИЕ ДЛЯ АВТОСЕРВИСА

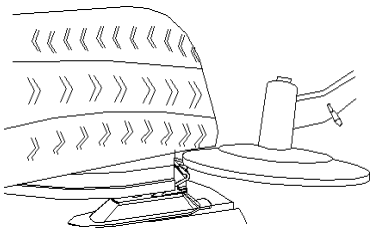

Рис. 15

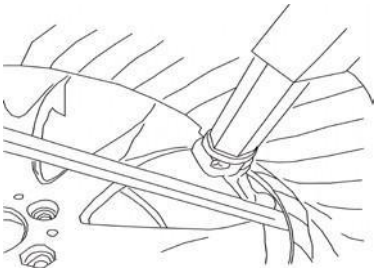

Рис. 16

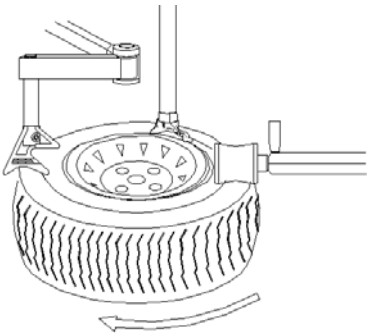

Рис. 17

Демонтаж верхнего обода

a. Подведите монтажную головку к краю обода, поверните рычаг прижима шины, чтобы переместить блок прижима шины над шиной, нажмите на рукоятку выключателя, чтобы прижать шину, и вставьте рычаг подъема в зазор между шиной и ободом, затем подвесьте закраину шины на монтажную головку. (Рис. 14)

b.Поднимите вспомогательный рычаг, поверните головку для прижима шины в противоположную сторону. Надавите на шину рукояткой переключателя, чтобы создать достаточное пространство.

c. Надавите на педаль источника питания, чтобы повернуть поворотный стол. С помощью прижимной головки шины отсоедините верхний борт шины.

d.Поднимите третью руку, чтобы переместить блок прижима шин в нерабочее положение.

Демонтаж нижнего обода

Поверните роликовую опору и подведите ее под шину, но не касайтесь обода. ; (Рис. 15) Надавите на педаль питания, чтобы повернуть поворотный стол, тем временем постепенно поднимайте рычаг (третью руку), чтобы ослабить шину и полностью снять нижний борт.

Внимание: Роликовая опора не может быть использована для всех шин, для некоторых шин требуется следующая операция: Переместите монтажную головку над ободом; Вставьте подъемный рычаг в зазор между нижним бортом шины и ободом, чтобы шина висела на монтажной головке (рис. 16) ; Нажмите на педаль питания для вращения поворотного стола. С помощью монтажной головки шина полностью отсоединяется.

SILLAN ПРОФЕССИОНАЛЬНОЕ ОБОРУДОВАНИЕ ДЛЯ АВТОСЕРВИСА

10.6.3. Монтаж шины

Смажьте борт шины и поверните поворотный стол, установите нижний борт с помощью монтажной головки;
Вытяните шестигранный стержень, прижмите верхний борт под монтажной головкой на 5 мм с помощью ролика для прижима шины, поверните поворотный рычаг и переместите блок для прижима шины над шиной;
Не касайтесь обода во время работы, иначе это приведет к повреждению обода из-за трения.

Надавите на педаль источника питания, чтобы повернуть поворотный стол и блок для прижима шины, опустите рычаг (третью руку), чтобы прижать шину под обод. Установите шину с помощью монтажной головки. Пожалуйста, обратите внимание на безопасность в процессе работы. (Рис. 17)

11. Накачка шины

Важно: Во время выполнения данного этапа четко следуйте инструкции!

Лопнувшая шина может привести к серьезным телесным повреждениям или даже смерти механика.

SILLAN
ПРОФЕССИОНАЛЬНОЕ ОБОРУДОВАНИЕ ДЛЯ АВТОСЕРВИСА

Разрыв шины может быть вызван следующим:
1. Шина и обод колеса не одинакового размера;
2. Шина или обод колеса имеют повреждения;
3. Давление превышает максимально допустимое;
4. Нарушение мер по безопасности. Следуйте инструкции

Рис. 18

При выполнении действий следуйте инструкции:

1. Снимите колпачок с соска шины
2. Вставьте наконечник пистолета для накачки в сосок шины Убедитесь, что сопло плотно обхватывает сосок;
3. Убедитесь, что шина и обод колеса имеют одинаковый размер;
4. Смажьте борт покрышки и обод колеса, если требуется дополнительная смазка.
5. Во время накачивания шины контролируйте давления на манометре. Помните, что воздух нужно накачивать короткими струями и постоянно проверять давление.
6. Когда будет достигнуто требуемое давление, отсоедините наконечник от соска и завинтите на сосок колпачок.

Примечание: Никогда не превышайте максимально установленное производителем давление. Держите руки и другие части тела на расстоянии во время накачивания шины. Выполнять эти действия разрешается только квалифицированным и профессионально подготовленным специалистам.

12. Передвижение установки

Для перемещения станка используйте вилочный погрузчик. Отключите шиномонтажный станок от электрической и пневматической сети, поднимите опорную плиту и подгоните лапы вилочного погрузчика. Затем установите шиномонтажный станок на новое место и прочно закрепите его.

Примечание: место, выбранное для крепления шиномонтажного станка, должно соответствовать нормам безопасности.

Рис. 19

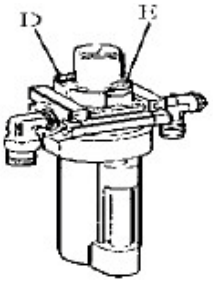

13. Обслуживание

Предупреждение: техническое обслуживание может производить только квалифицированный персонал. Чтобы оборудование прослужило Вам долго, проводите обслуживание своевременно в соответствии с данной инструкцией. В противном случае, это повлияет на безопасность самого оборудования или повлечет вред для механика. Предупреждение: перед выполнением любых работ по техническому обслуживанию отключите источники электропитания и воздуха, а также нажмите реверсивную педаль 3-4 раза, чтобы высвободить весь сжатый воздух. Поврежденные части должны быть заменены запасными частями, поставляемыми производителем. Проводите очистку стенда после каждого года

эксплуатации.

Минимум раз в неделю промывайте монтажный стол негорючим растворителем; смазывайте направляющие кулачков.

Раз в месяц проверяйте уровень масла, при необходимости добавьте масла (SAE 30), нажмите педаль 5- 6 раз и убедитесь, что в бачок поступает 1 капля масла. При необходимости отрегулируйте поток масла при помощи регулировочного винта (D) (Рис. 19)

Примечание: через 20 дней после начала эксплуатации подтяните крепежные винты кулачков и винты на ползунах поворотного стола. (Рис. 20)

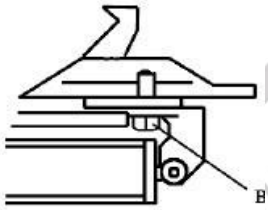

Рис. 20

Примечание: при отключении электропитания проверьте, натянут ли ремень. Снимите боковую крышку, расположенную с левой стороны корпуса, и отрегулируйте натяжение ремня при помощи винта на опоре электромотора. Предупреждение: Отсоедините стенд от источников электропитания и воздуха. (Рис. 21)

Если вертикальный рычаг не зафиксирован или не расположен согласно требованиям (монтажная головка на 2-3мм от обода), отрегулируйте это с помощью шестигранной стопорной пластины (X) (Рис. 22).

Разберите станок, чтобы очистить его от различных остатков веществ, следуя следующим указаниям:

1. Снимите крышку с левой стороны аппарата, открутив 2 винта.
2. Ослабьте приспособления для уменьшения стука клапана (A), находящееся на педали зажима кулачков и педали разбортирования. (Рис.23)
3. Потоком сжатого воздуха прочистите приспособления. При необходимости замените. (Рис. 23)

ПРОФЕССИОНАЛЬНОЕ ОБОРУДОВАНИЕ ДЛЯ АВТОСЕРВИСА

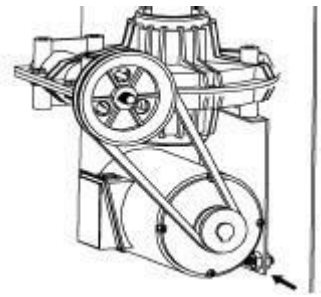

Рис 21

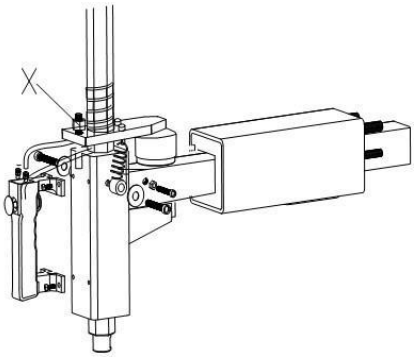

Рис 22

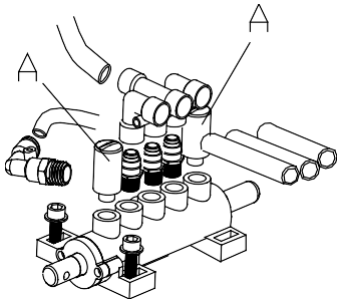

Рис. 23

Рис. 24

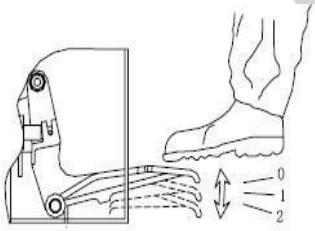

14. Система быстрой накачки шин (только для IT-версий)

14.1. Устройство взрывной накачки

Убедитесь, что резервуар для сжатого воздуха соединен со шлангами подачи воздуха. Подключение резервуар для сжатого воздуха

Перед операцией проверьте устройство: нажмите педаль накачивания на среднюю позицию (положение 1 Рис. 24), должен подаваться воздух из головки накачивания. нажмите педаль накачивания до конца (положение 2 Рис. 24), сильная струя сжатого воздуха должна выйти из отверстий в четырех кулачках. (Рис. 25)

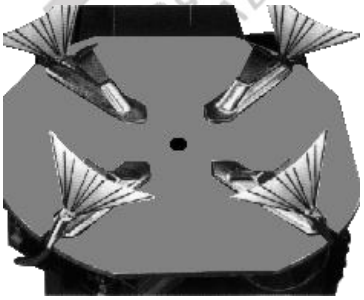

Рис. 25

14.2. Зажим обода колеса и накачка шин

Шина может взорваться, если:

a. Диаметр обода не соответствует шине.

b. Обод колеса или шина имеют дефект.

c. Во время посадки обода превышено рекомендуемое давление.

d. Если шина накачивается до давления выше, чем рекомендовано производителем.

e. При несоблюдении механиком необходимых мер безопасности

14.3. Накачка камерных шин

1. Снимите ниппель (сосок) камеры
2. Убедитесь, что диаметры шины и обода совпадают. Убедитесь, что обод и борта хорошо смазаны.
3. Нажмите педаль до средней позиции, чтобы начать накачку.
4. Отожмите педаль накачивания, чтобы проверить давление на манометре. Добавляйте воздух понемногу, пока не будет достигнуто нужное давление.

14.4. Накачка бескамерных шин

Примечание: При накачивание мощным потоком воздуха, колесо должно быть зафиксировано изнутри обода.

1. Снимите ниппель (сосок) камеры

2. Зажмите наконечник пистолета на ниппеле, убедитесь, что он правильно подсоединен.

3. Убедитесь, что диаметры шины и обода совпадают.

4. Убедитесь, что обод и борта хорошо смазаны. При необходимости смажьте их дополнительно.

5. Нажмите педаль на половину. Если обод шины установлен не прочно, приподнимите шину вручную, затем нажмите педаль до упора.

Предупреждение: Всегда держите руки и тело на расстоянии от шины во время ее накачивания.

6. Снимите шину, верните педаль в среднее положение и продолжайте накачивание, пока не будет достигнуто нужное давление

Если при накачивании шины требуется большее давление, уберите колесо со станка и продолжайте процесс накачивания, колесо при этом должно находиться внутри специальной защитной обоймы. Никогда не превышайте максимального давления, заявленного производителем.

Несоблюдение мер безопасности, предписанных данной инструкцией может привести к серьезным телесным повреждениям или даже смерти оператора и рядом стоящего человека. Никогда не превышайте давление в 3,5 Бар при накачивании шины

Всегда держите руки и другие части тела на расстоянии от шины во время ее накачивания. Только квалифицированным и профессионально подготовленным специалистам разрешается выполнять эти действия. Не позволяйте посторонним людям находиться вблизи станка.

BILLAN ПРОФЕССИОНАЛЬНОЕ ОБОРУДОВАНИЕ ДЛЯ АВТОСЕРВИСА

15. Поиск неисправностей

Проблема	Причина	Решение
Поворотный стол вращается только в одном направлении или не вращается	Сломан выключатель	Заменить выключатель
	Поврежден ремень	Заменить ремень
	Неисправность электромотора	Проверить кабель или проводку; замените электромотор, если он поврежден
Поворотный стол не фиксируется; Зажимы работают с задержкой; Поворотный стол некорректно фиксирует обод	Утечка в пневмосистеме	Проверить все составляющие пневмосистемы
	Не работает цилиндр	Заменить поршень цилиндра
	Изношены зажимы	Заменить зажимы
	Сломаны шайбы цилиндра	Заменить шайбы
Монтажная головка касается обода колеса во время монтажа/демонтажа.	Сломана или неверно отрегулирована блокировочная пластина	Заменить или отрегулировать
	Ослаблен винт; блокировочная пластина не блокируется	Затянуть винты, заменить пластину
Педаль отжима покрышки и педаль зажима кулачков не возвращаются в исходное положение	Сломана пружина педали	Заменить пружину
Разбортирование/отжим покрышки происходит с трудом	Заклинило глушитель	Почистить или заменить
	Повреждена шайба цилиндра	Заменить

Sillan - Оборудование для сто во всех регионах Казахстана!
Подробнее: https://sillan.kz
Казахстан, Нур-Султан, улица Пушкина 48, 3 этаж.
Тел. +7 (778) 096-99-91
E-mail info@sillan.kz
Подробнее: https://sillan.kz/contacts
Сервисная служба: +7 (771) 267-64-31
Уведомление: Информация, содержащаяся в данном документе, может быть изменена без предварительного уведомления.