3PH/380V/50HZ

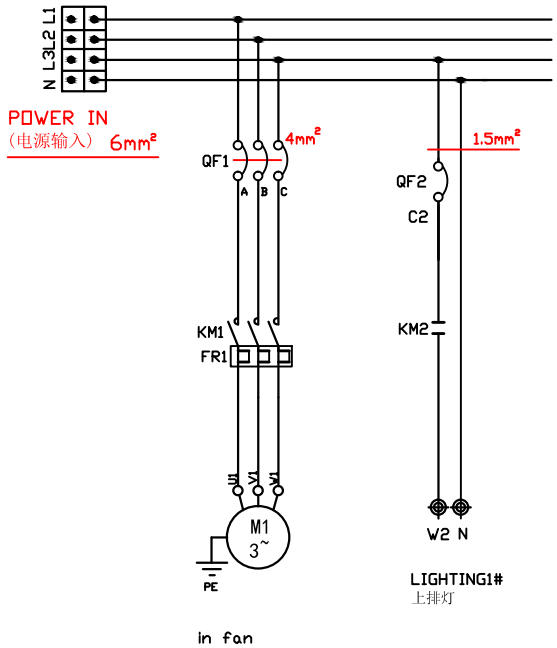

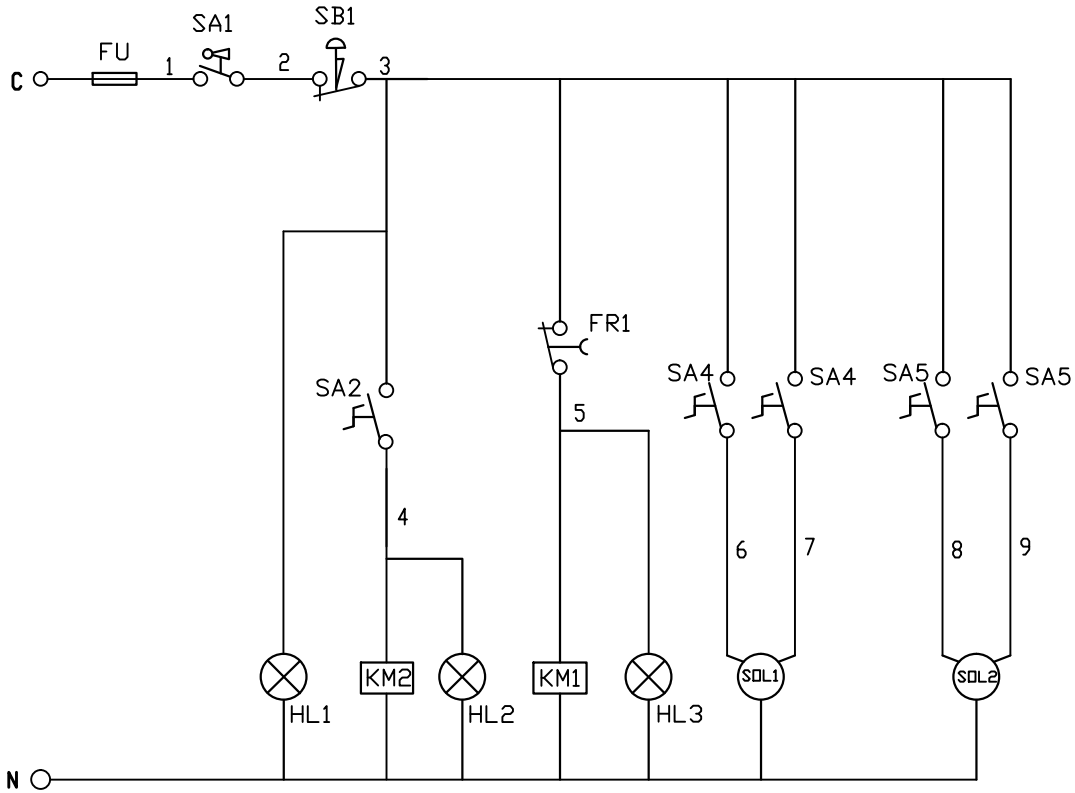

Motor1 (风机)				电动执行器 SOL1			电动执行器 SOL2			上排灯		Power in (电源输入)			
U1	V1	W1	PE	6	7	N	8	9	N	W2	N	L1	L2	L3	N

1 / 2